产品特点

宽带，低噪声。

主要参数

参数	最小	典型	最大	单位
工作频率	0.01	~	8	GHz
增益	35			dB
增益平坦度		±2		dB
噪声系数			2	dB
驻波比			2.7	
P-1dB功率	10			dBm

其它参数

接口形式	3.5 -K
接口材质	不锈钢
阻抗	50Ω
表面	本导
工作电压	+12~15V
工作电流	300mA
反向隔离	50dB
工作温度	-40~+70℃设计保证
直流供电	接口DC5.5mm(外径)*2.5mm(内孔径)的220V电源适配器供电

外形结构图（mm）

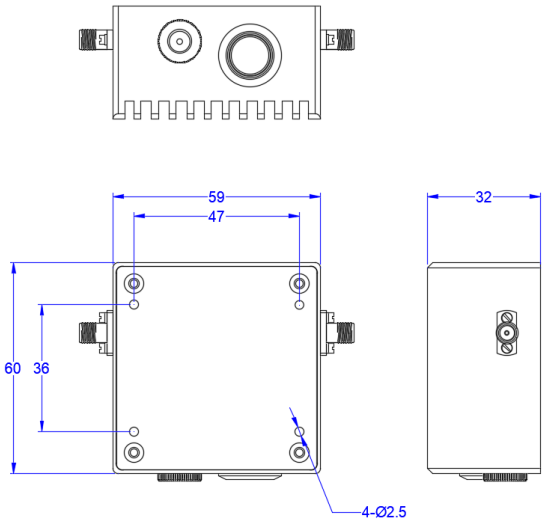

注意事项

存储在湿度小于25%的环境，注意防尘防静电；
请注意产品的功耗，设计时考虑放大器散热问题；
产品整体温度大于125℃的情况下，请在订货前与我们协商；
清洗产品表面，请勿将产品浸泡清洗液中清洗。

注：本规格书包含的电气规范和性能数据基于康迈微既定标准测试。