环行器 DH9-7-11G-2423

工作频率7~11GHz, 通过功率20W, SMA

主要参数

参数	最小	典型	最大	单位
工作频率	7	~	11	GHz
插入损耗			0.6	dB
隔离度	16			dB
驻波比			1.45	

其它参数

通过功率	20W设计保证
传输方向	逆时针
接口形式	SMA-K
阻抗	50Ω
工作温度	-40~+70℃设计保证
质量等级	工业级

典型测试数据

Frequency GHz	S11 驻波	S12 损耗 dB	S21 隔离 dB
6	1.43	-0.49	-15.87
6.43	1.26	-0.34	-20.22
6.86	1.1	-0.19	-22.17
7.29	1.05	-0.18	-20.97
7.71	1.14	-0.19	-20.53
8.14	1.21	-0.24	-21.56
8.57	1.23	-0.27	-23.94
9	1.2	-0.24	-25.49
9.43	1.15	-0.22	-23.8
9.86	1.08	-0.21	-21.91
10.29	1.04	-0.2	-21.07
10.71	1.01	-0.22	-20.1
11.14	1.05	-0.26	-17.44
11.57	1.15	-0.78	-15.91
12	3.27	-3.63	-9.34

参考实物图

外形结构图（mm）

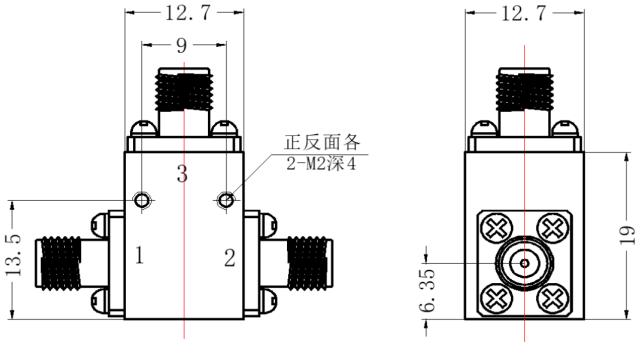

典型测试曲线图

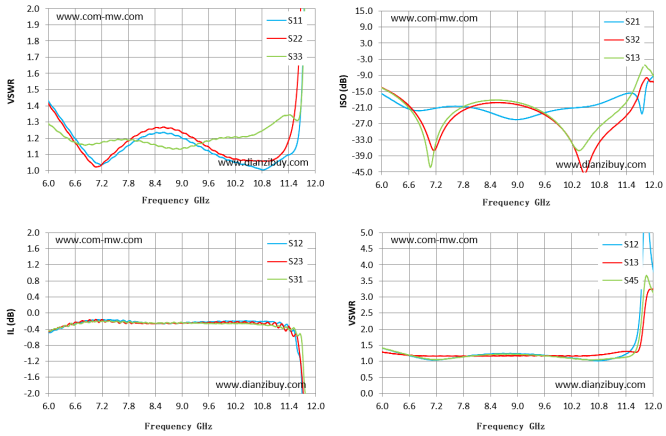

注意事项

安装面平整，接地良好，隔离器、环行器是单向器件，一定要注意的输入输出端口；隔离器、环行器是磁性器件，请使用不锈钢螺钉固定，禁止使用钢螺钉，禁止把器件安装在钢材质的机壳上，与其它带永磁的器件或其它隔离器同时安装在一个组件里，请保持器件之间的距离大于1cm以上，否则可能会影响产品电性能；产品整体温度大于125℃的情况下，请在订货前与我们协商； 清洗产品表面，请勿将产品浸泡清洗液中清洗；如果长期单独存隔离器环行器，请存放在湿度小于25%的防潮箱中。

注：本规格书包含的电气规范和性能数据基于康迈微既定标准测试。